playmobil®

7456

⚠ **WARNING:**

CHOKING HAZARD - SMALL PARTS
Not for children under 3 years.

"Ne concerne que les USA"

Wichtige Unterlagen, bitte sorgfältig aufbewahren !
Important documents keep carefully !
Documents importants conservez avec soin !
Belangrijke documenten, bewaar deze zorgvuldig!

1

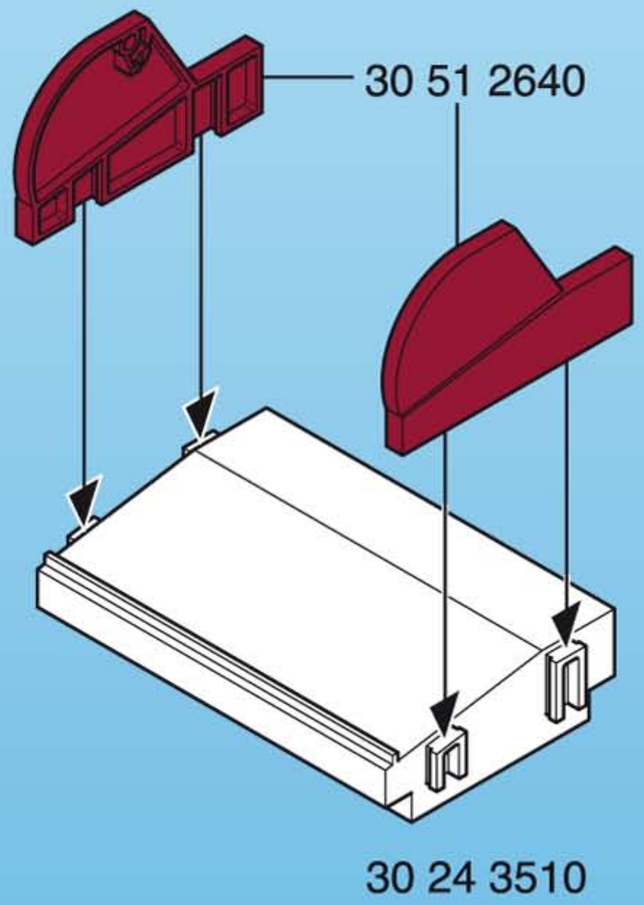

2

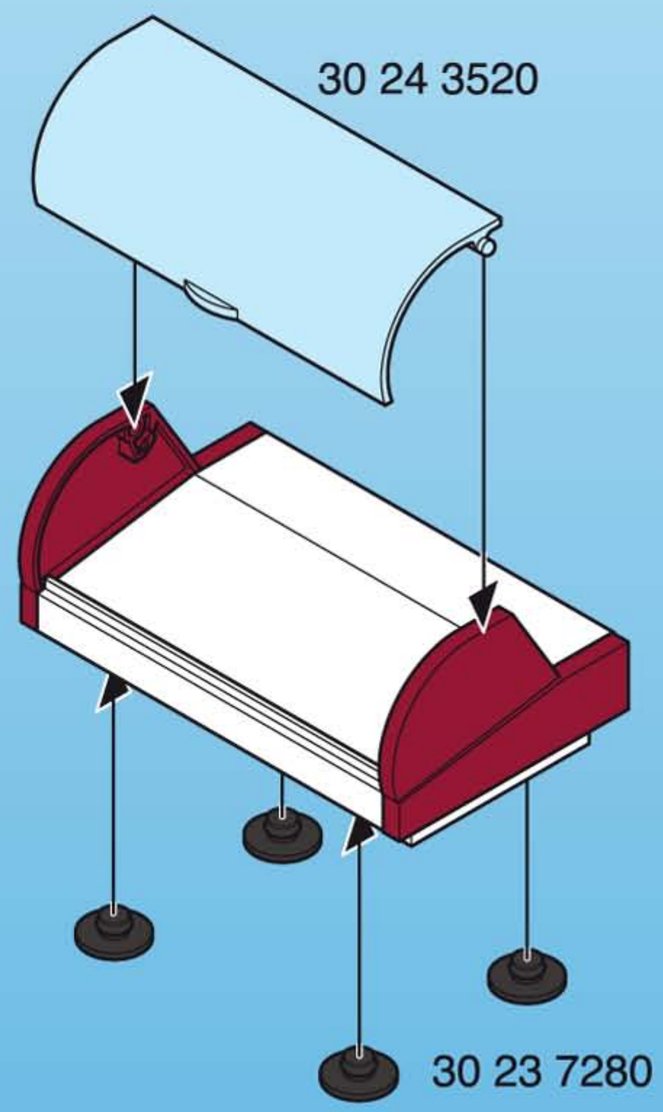

2x ①

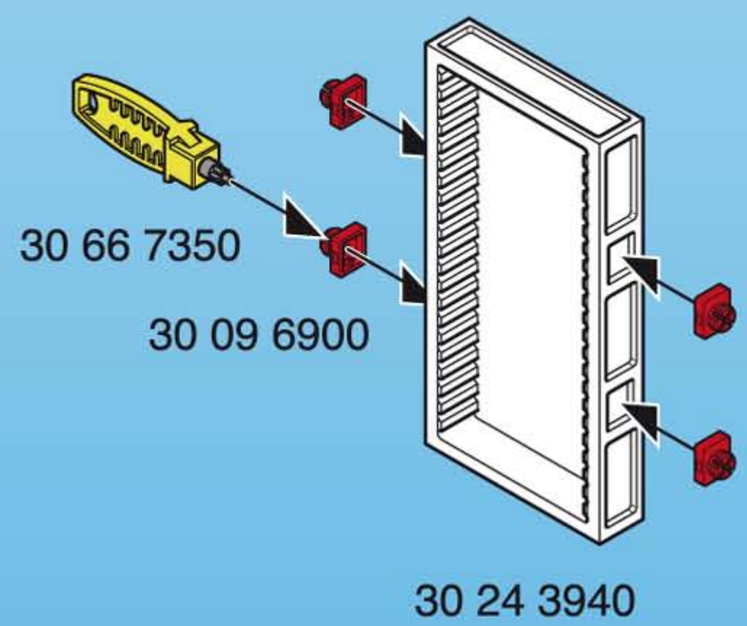

②

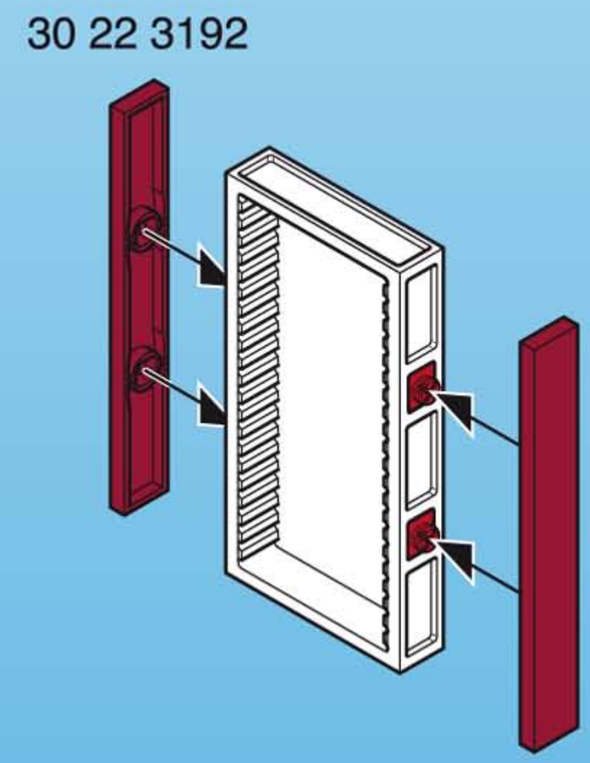

3

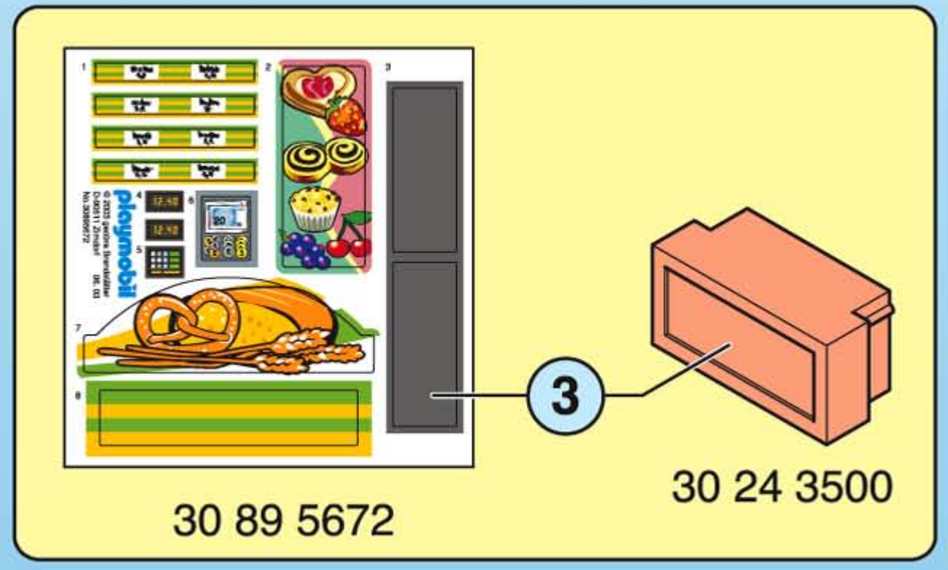

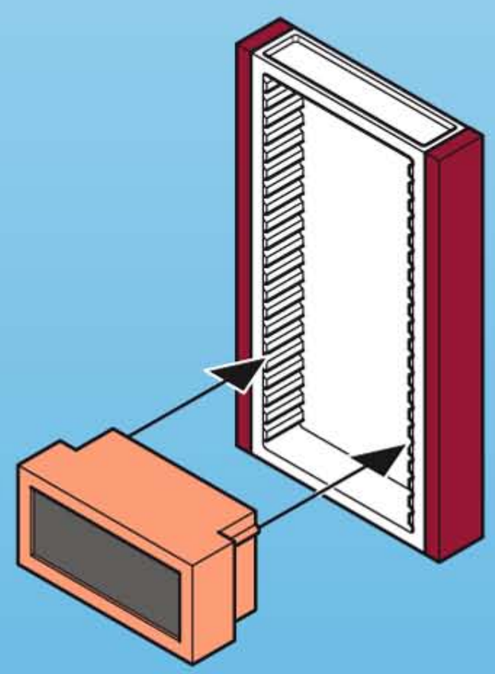

4

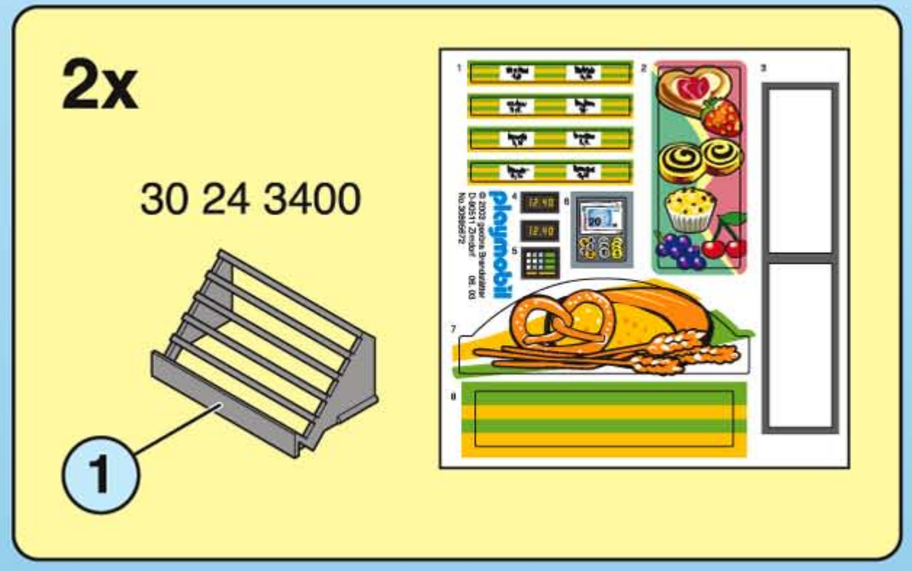

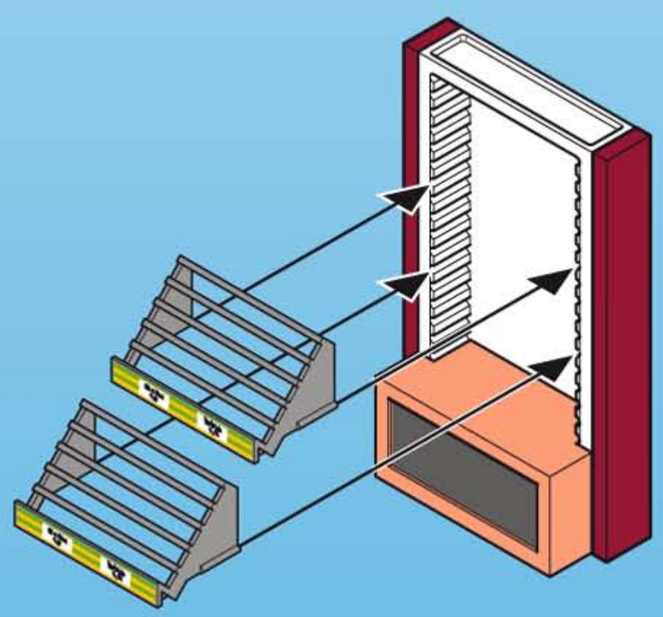

1

2

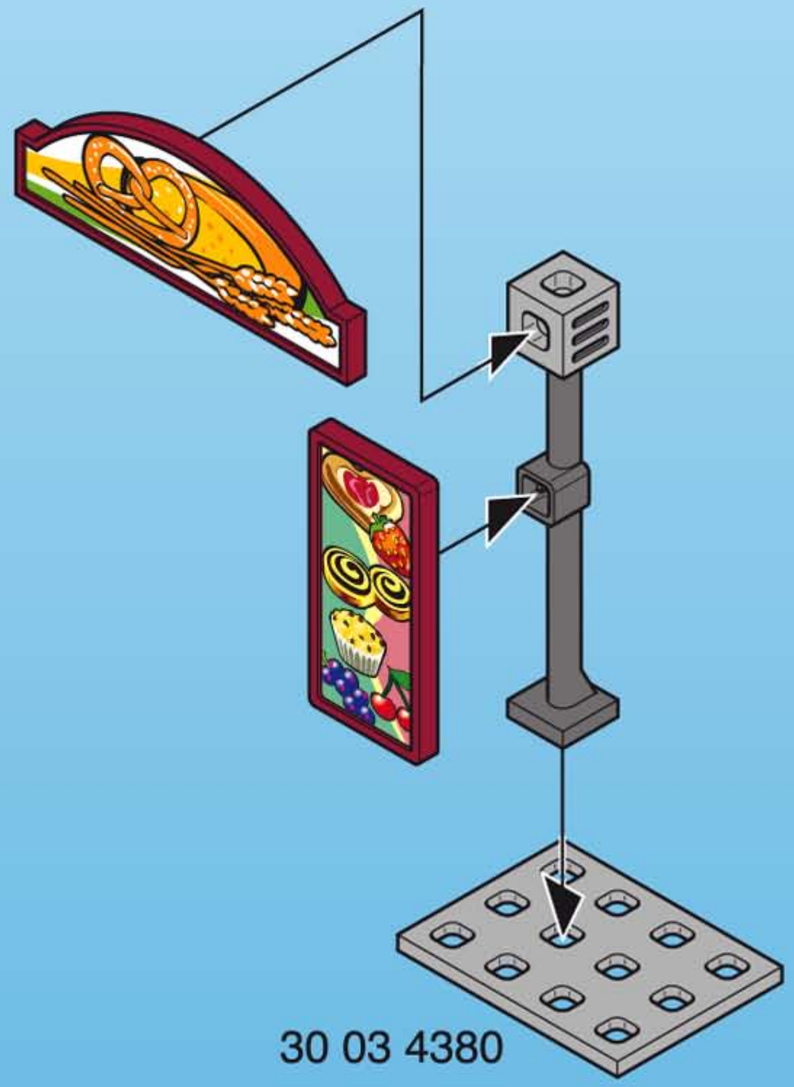

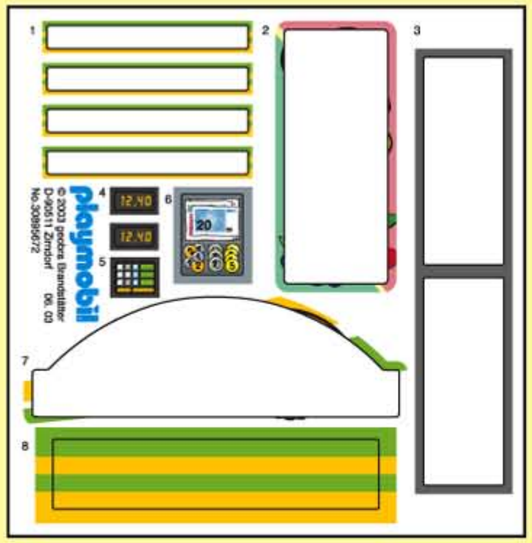

1

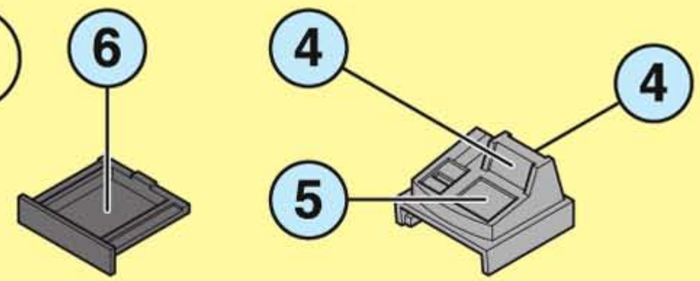

30 26 7410

30 26 7400

2

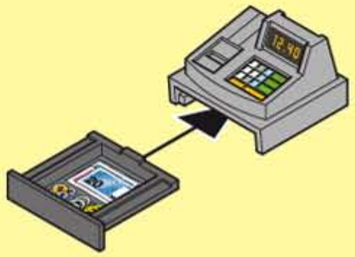

1

30 24 3480

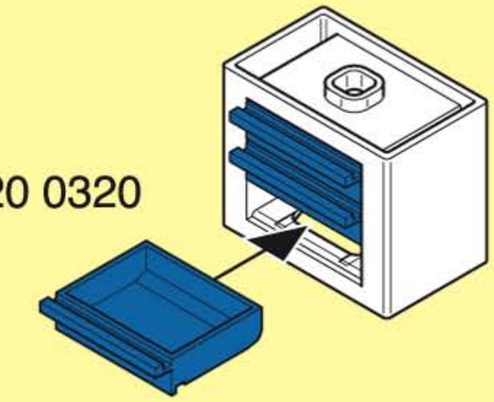

30 20 0320

2

30 03 9290

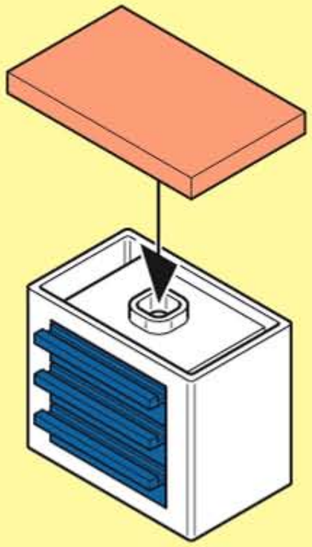

30 60 6610

30 20 5550

30 20 5550

30 22 0480

6x 30 24 3830

30 89 5402

30 89 5392

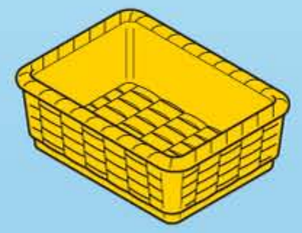

2x 30 24 3470

30 89 5372

30 89 5432

2x 30 89 5452

2x 30 89 5382

2x 30 89 5442

2x 30 89 5422

2x 30 89 5412

Serviceadressen finden Sie in allen Playmobil-Prospekten

Addresses of Customer Service Departments are shown in all Playmobil catalogues

L'adresse du service consommateurs est indiquée dans tous les catalogues Playmobil

Troverete gli indirizzi dei centri di assistenza in tutti i cataloghi Playmobil

In alle PLAYMOBIL catalogi vindt u het adres van onze klantendienst.

Las Direcciones de los Departamentos de Servicio al Consumidor se encuentran en todos los catálogos Playmobil

Η διεύθυνση του Γραφείου Εξυπηρετήσεως Πελατών είναι καταχωρημένη σε όλους τους καταλόγους Playmobil

pronounce: plāy-mō-bēēl

© 2009 geobra Brandstätter, 90511 Zirndorf, Germany.
No. 30 81 7792 03.09