playmobil®
4398

Wichtige Unterlagen, bitte sorgfältig aufbewahren !
Important documents keep carefully !
Documents importants conservez avec soin !
Belangrijke documenten, bewaar deze zorgvuldig!

WARNING:
CHOKING HAZARD
Small parts. Not for children under 3 years.
"Ne concerne que les USA"

1

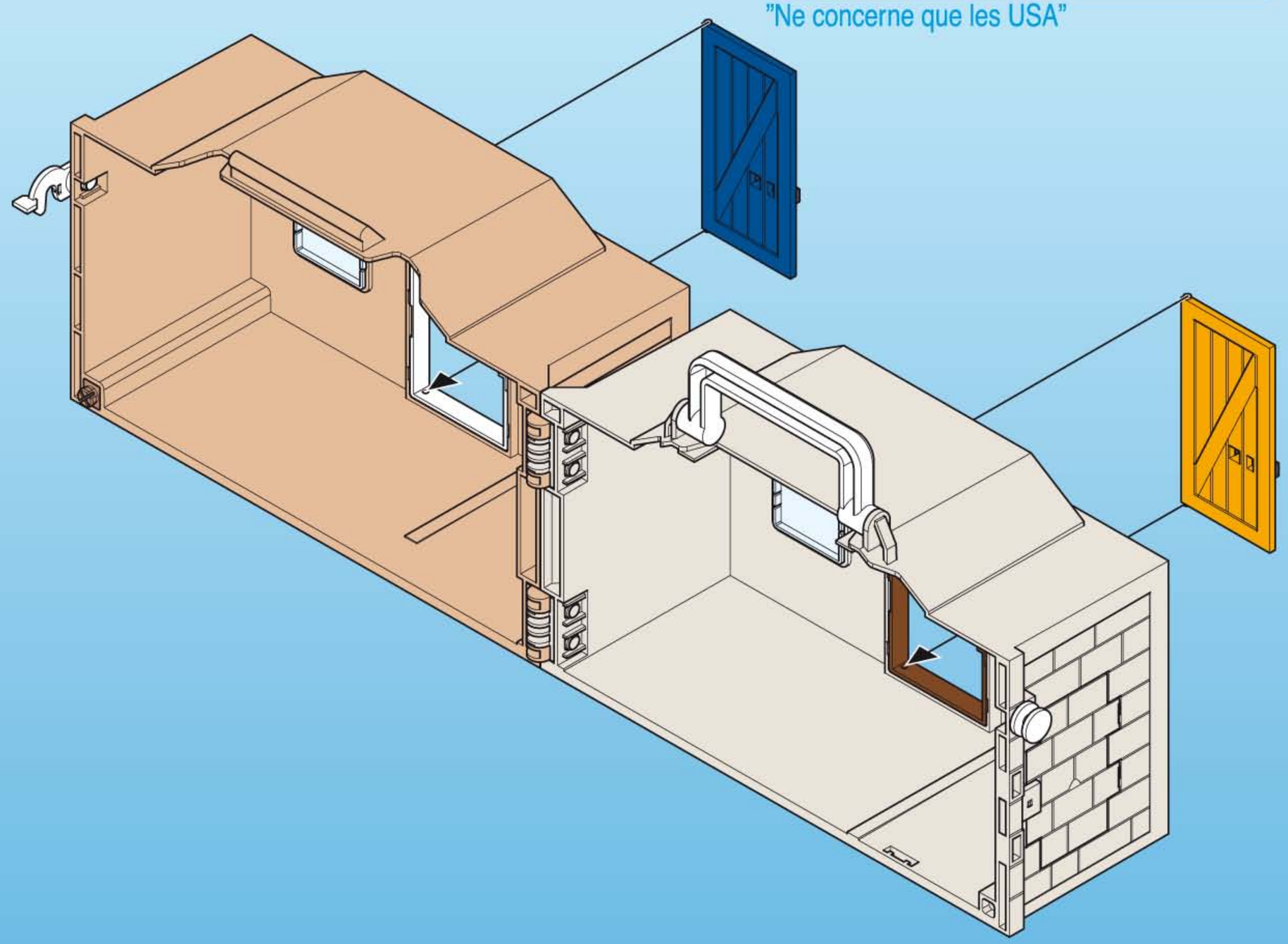

2

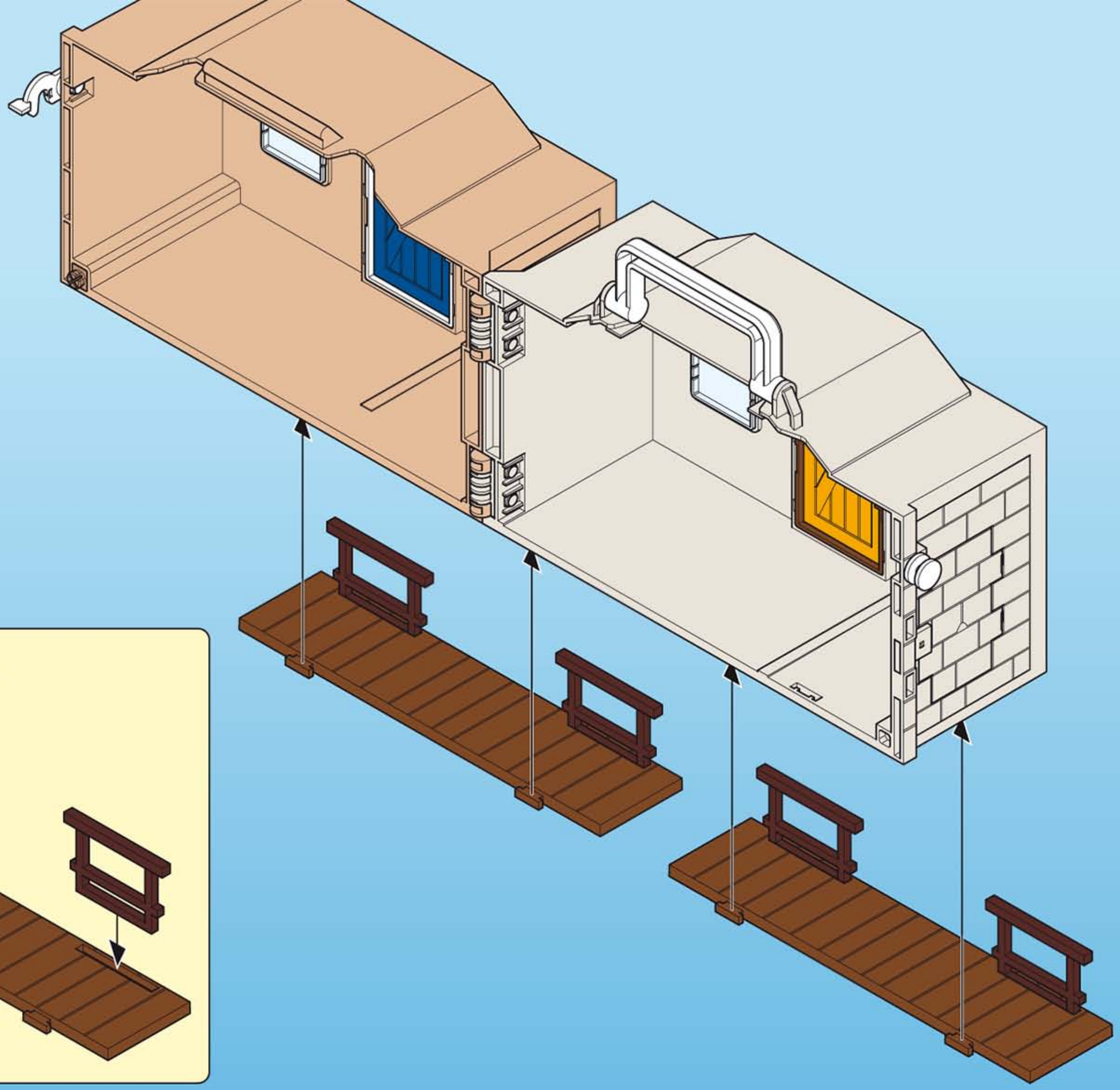

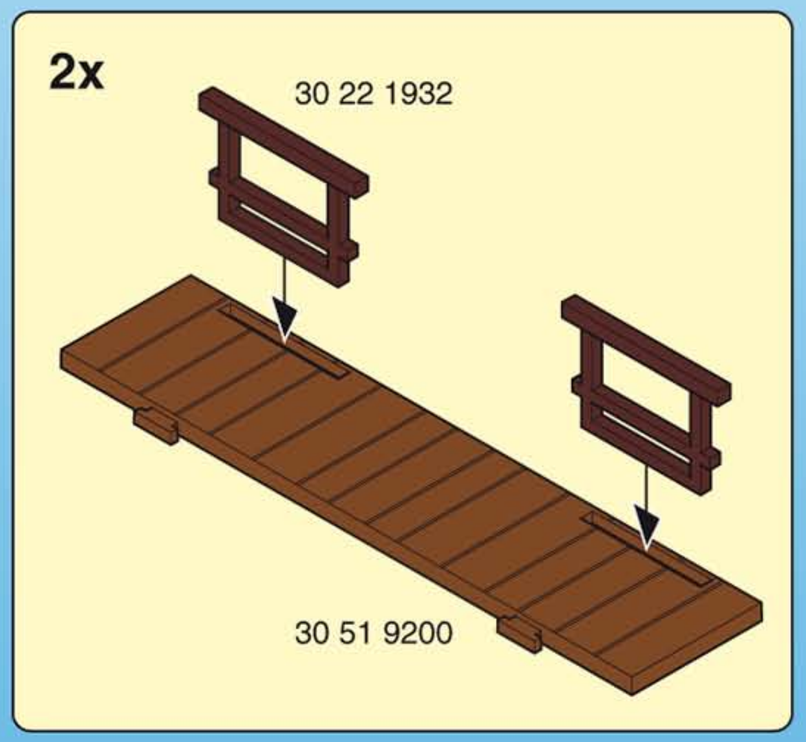

3

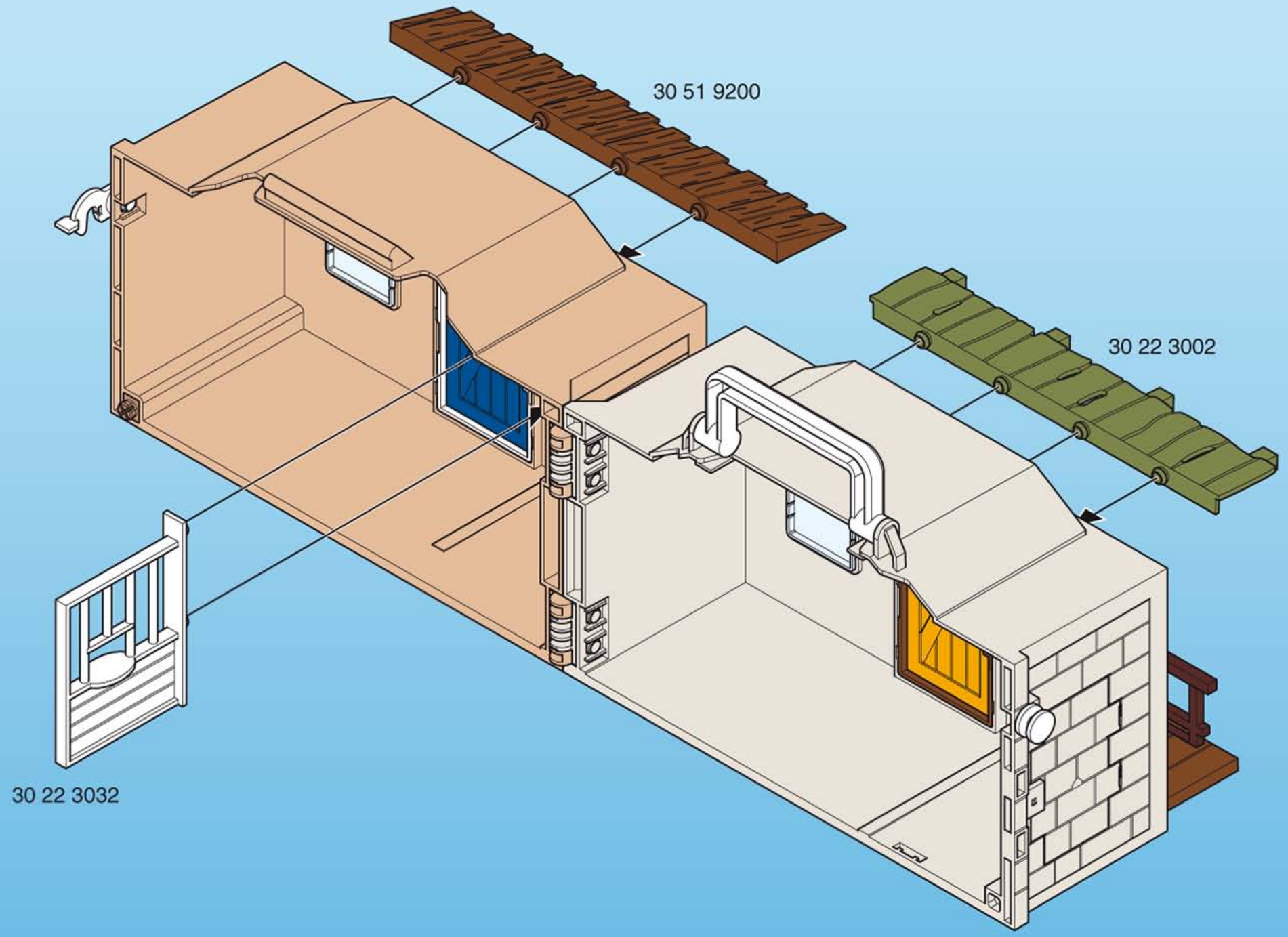

4

30 82 5522

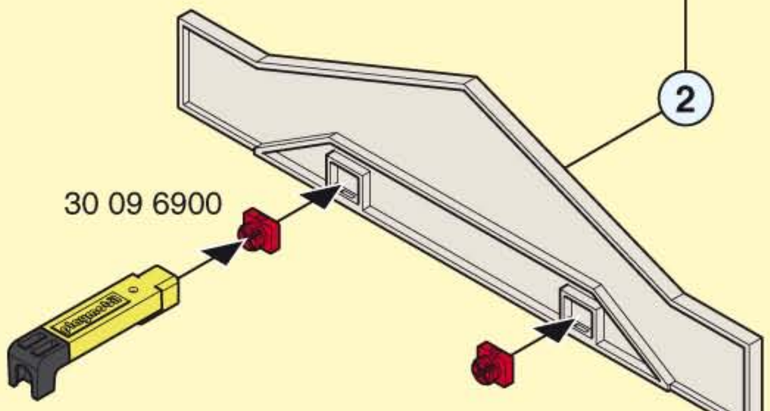

30 09 6900

30 25 9003

30 22 3022

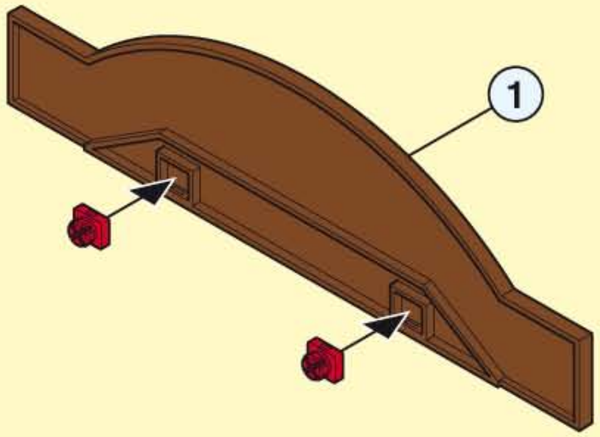

30 22 3012

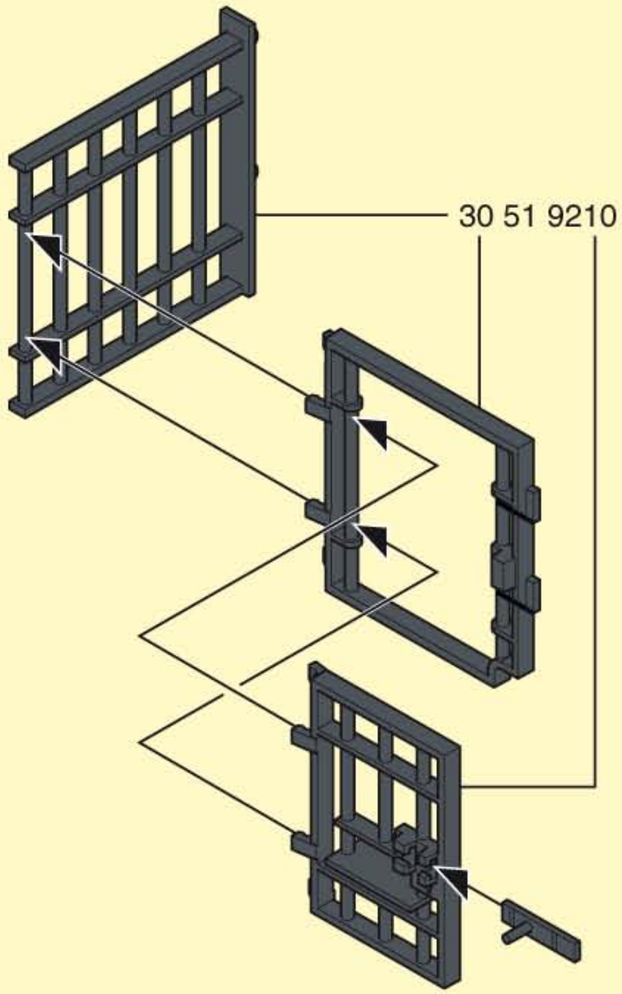

30 51 9210

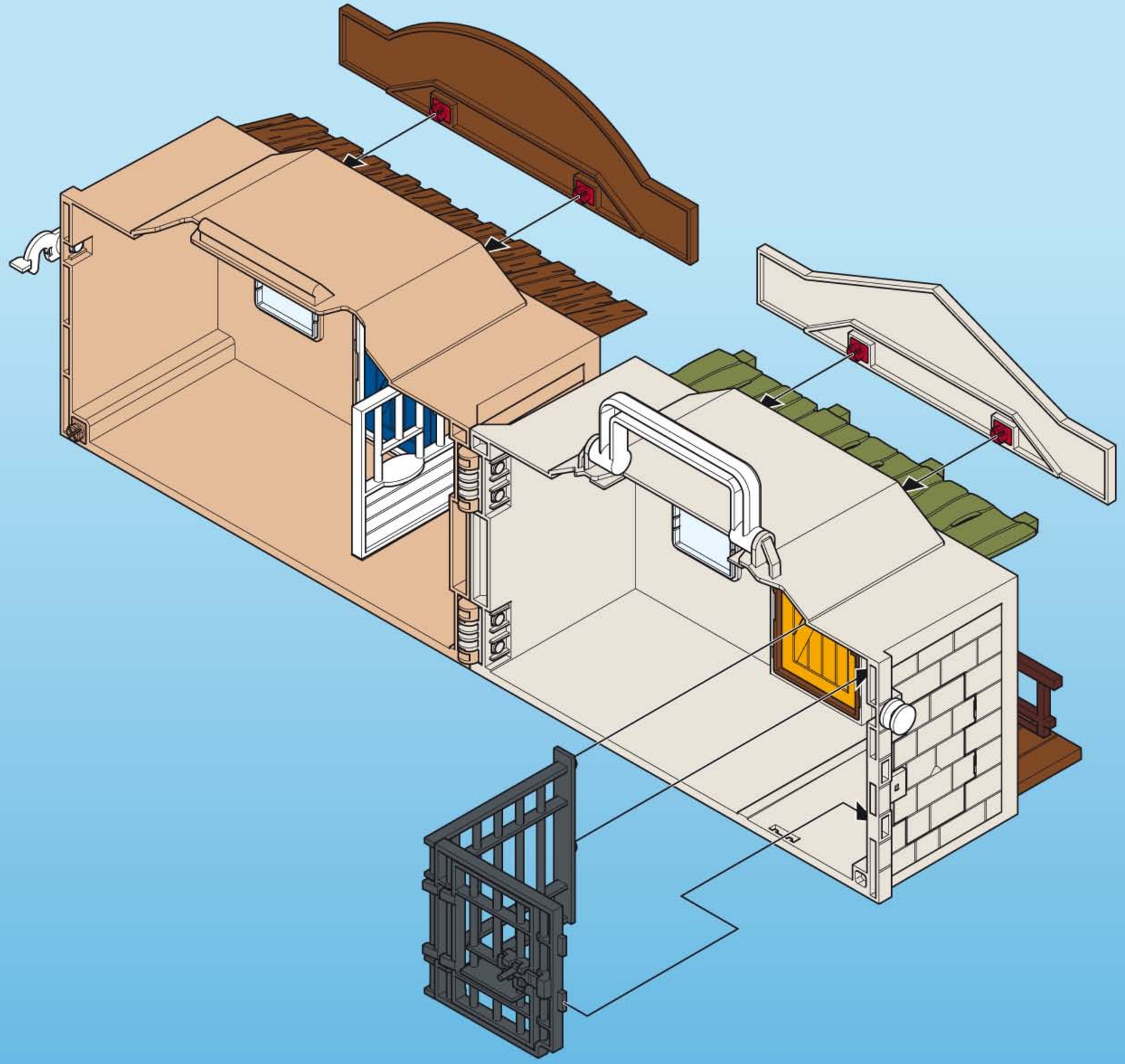

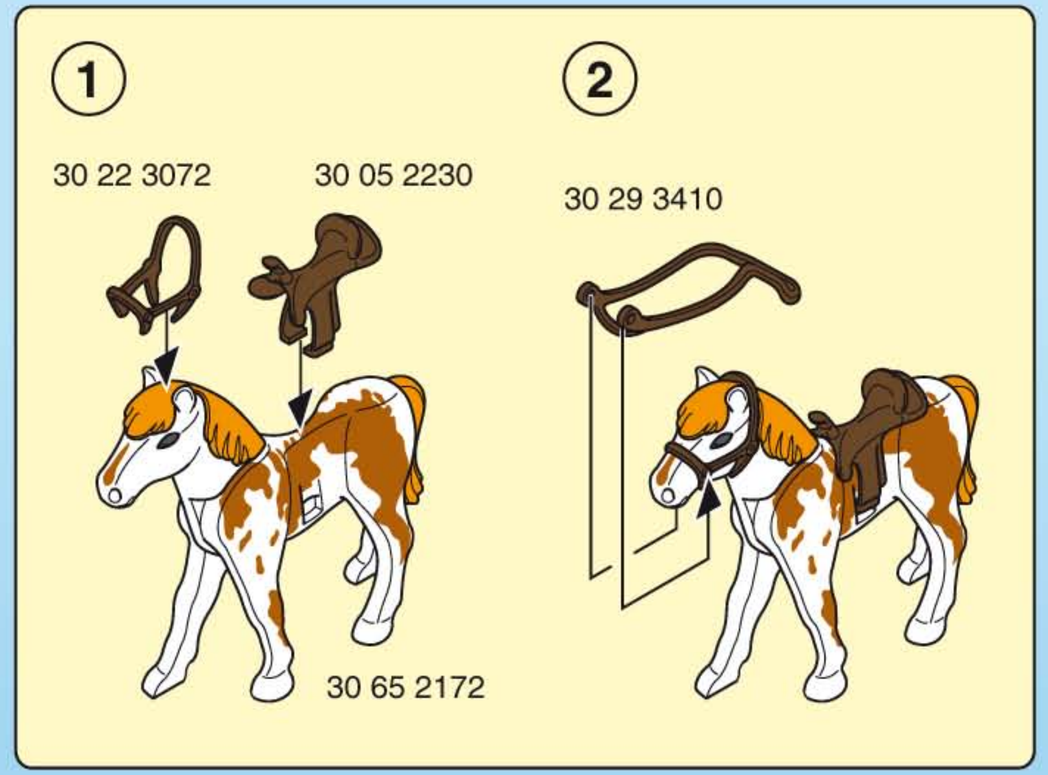
1
30 22 3072
30 05 2230
30 65 2172
2
30 29 3410

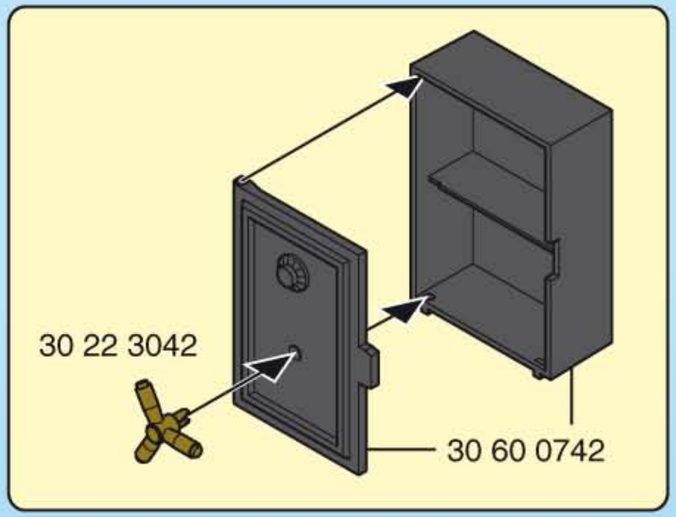
30 22 3042
30 60 0742

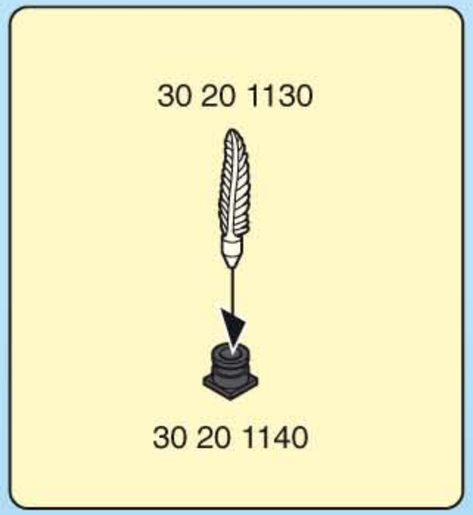
30 20 1130
30 20 1140

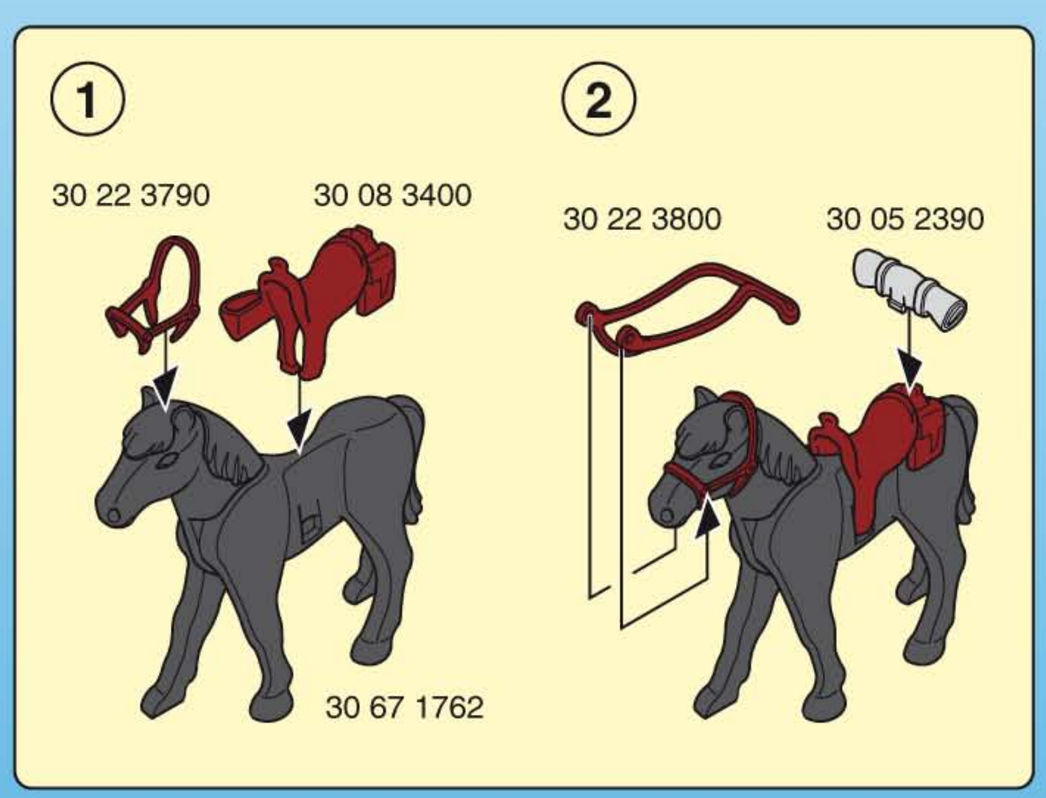
1
30 22 3790
30 08 3400
30 67 1762
2
30 22 3800
30 05 2390

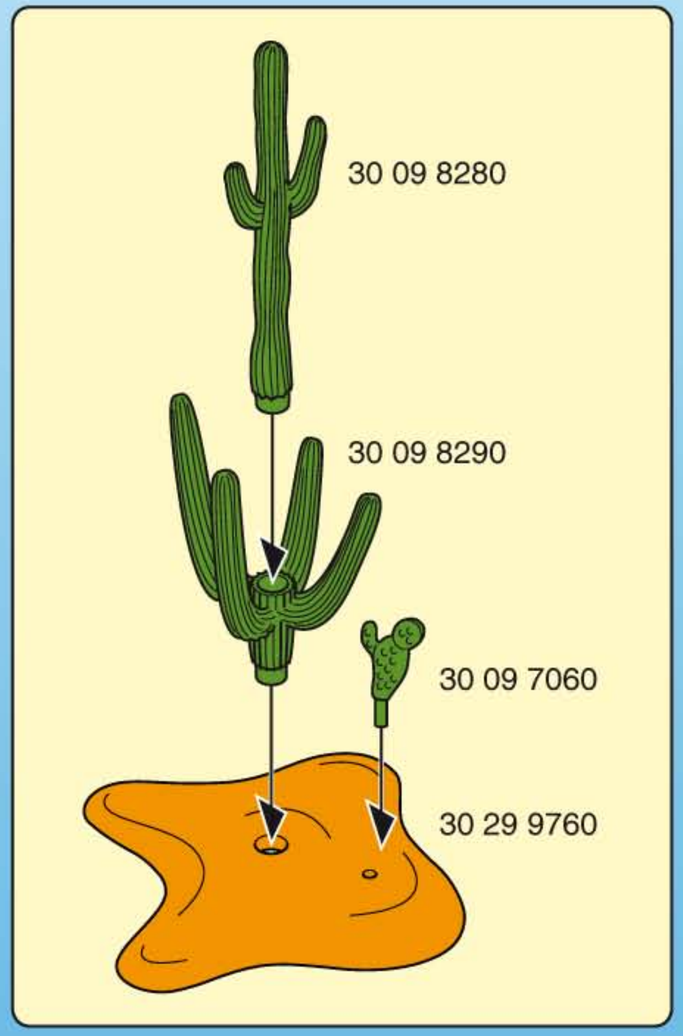
30 09 8280
30 09 8290
30 09 7060
30 29 9760

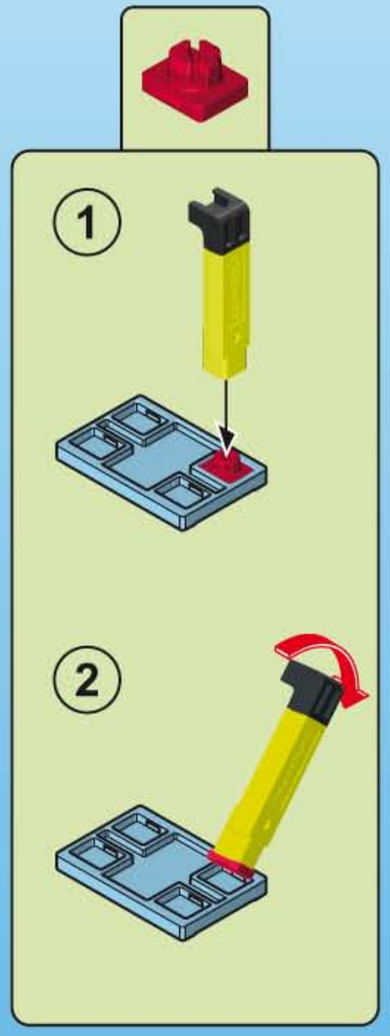
1
2

30 05 1630

30 04 6380

30 08 3820

30 00 9022

30 26 5330

30 04 7110

30 00 7462

30 22 3062

30 00 8122

30 08 4080

30 20 7530

30 08 7030

30 20 1120

30 22 3052

30 62 0210

30 20 1200

30 03 1060

2x 30 22 5480

3x 30 05 2410

3x 30 05 0020

3x 30 04 5899

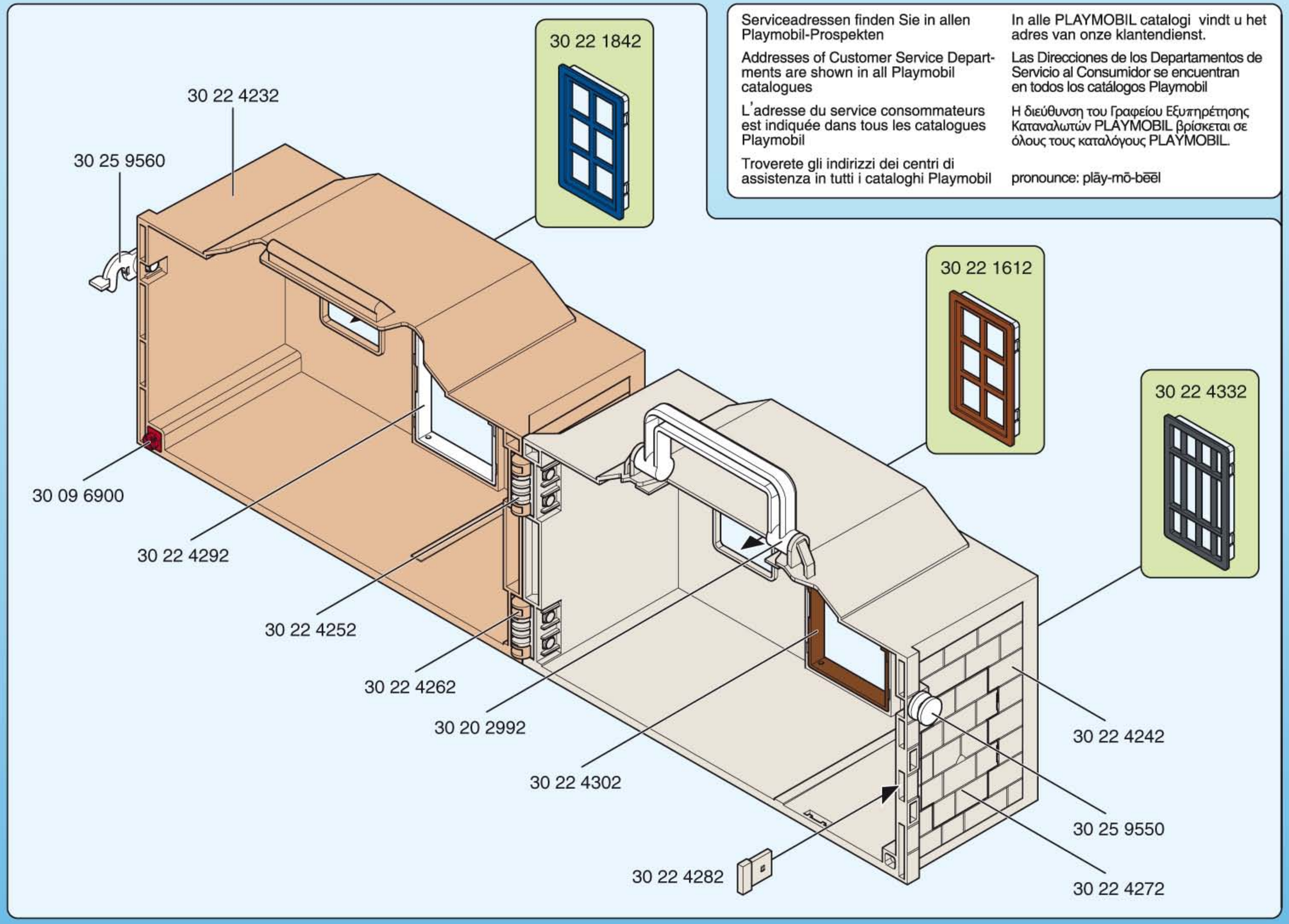

Serviceadressen finden Sie in allen Playmobil-Prospekten

Addresses of Customer Service Departments are shown in all Playmobil catalogues

L'adresse du service consommateurs est indiquée dans tous les catalogues Playmobil

Troverete gli indirizzi dei centri di assistenza in tutti i cataloghi Playmobil

In alle PLAYMOBIL catalogi vindt u het adres van onze klantendienst.

Las Direcciones de los Departamentos de Servicio al Consumidor se encuentran en todos los catálogos Playmobil

Η διεύθυνση του Γραφείου Εξυπηρέτησης Καταναλωτών PLAYMOBIL βρίσκεται σε όλους τους καταλόγους PLAYMOBIL.

pronounce: plāy-mō-bēēl

www.playmobil.com

100%

© 2010 geobra Brandstätter GmbH & Co.KG
Brandstätterstr. 2-10
90513 Zirndorf, Germany.
No. 30 82 3973 02.14